VALSTYBINĖ TERITORIJŲ PLANAVIMO IR STATYBOS INSPEKCIJA
PRIE APLINKOS MINISTERIJOS
PANEVĖŽIO TERITORIJŲ PLANAVIMO IR STATYBOS VALSTYBINĖS PRIEŽIŪROS SKYRIUS

TERITORIJŲ PLANAVIMO DOKUMENTO PATIKRINIMO AKTAS

2013-06-11 Nr. TP1 -1546(18.4)
(data)
Panevėžys
(sudarymo vieta)

Tikrinamasis teritorijų planavimo dokumentas	**Žemės sklypo (kadastro Nr. 6655/0006:209) Paliūniškio k., Karsakiškio sen., Panevėžio r. detalusis planas; vietovės lygmuo; detalusis planas.** (teritorijų planavimo dokumento pavadinimas, planavimo lygmuo ir rūšis)
Planavimo organizatorius	**Antanas Bučys, Dainius Smalskis, Žemdirbių g. 4, Paliūniškio k., Karsakiškio sen., Panevėžio r., tel. 8-611-28736.** (Lietuvos arba užsienio juridinio asmens ar kitos užsienio organizacijos pavadinimas, buveinės adresas, telefono numeris; fizinio asmens vardas ir pavardė, gyvenamoji vieta, telefono numeris)
Teritorijų planavimo dokumento rengėjas	**J. Nebilevičiaus projektavimo firma, J. Žemgulio g. 46-213, Panevėžys. Proj. vadovas N. Zubienė, kval. atestato Nr. A 1147, tel. 8-686-34921.** (juridinio asmens ar įmonės, įsteigtos Europos Sąjungos valstybėse narėse ir kitose Europos ekonominės erdvės susitarimą pasirašiusiose valstybėse, filialo Lietuvos Respublikoje pavadinimas, buveinės adresas, telefono numeris; specialisto vardas, pavardė, atestato (kai jis privalomas) numeris, telefono numeris)
Tikrinti pateikti dokumentai	**Žemės sklypo (kadastro Nr. 6655/0006:209) Paliūniškio k., Karsakiškio sen., Panevėžio r. detalusis planas, 1 egz.** (pavadinimai ir segtuvų skaičius)
Patikrinimo apibendrinimas	**Planavimo tikslai atitinka teisės aktų nuostatoms.** (planavimo tikslų neatitiktys teisės aktų nuostatoms) **Planavimo procedūros atitinka teisės aktų nuostatoms.** (planavimo procedūrų neatitiktys teisės aktų nuostatoms) **Teritorijų planavimo dokumento sprendiniai atitinka teisės aktų nuostatoms.** (teritorijų planavimo dokumento sprendinių neatitiktys teisės aktų nuostatoms)
Patikrinimo išvada	**Teigiama.** (teigiama arba neigiama pagal Teritorijų planavimo dokumentų tikrinimo tvarkos aprašo 16 punktą)

Reikalavimas planavimo organizatoriui	**Nėra.** (pagal Teritorijų planavimo dokumentų tikrinimo tvarkos aprašo 19 punktą)
Išvada dėl viešumo ir (ar) derinimo procedūrų kartojimo	**Nėra.** (pagal Teritorijų planavimo dokumentų tikrinimo tvarkos aprašo 12 ir 13 punktus)
Išvada dėl teritorijų planavimo dokumento tvirtinimo	**Tvirtinti galima.** (pagal Teritorijų planavimo dokumentų tikrinimo tvarkos aprašo 20 punktą)

Teritorijų planavimo dokumentą patikrino

Vyriausiasis specialistas Titas Mindaugas Steponavičius

Žemės sklypo (kadastro Nr.6655/0006:209) Paliūniškio k., Karsakiškio sen., Panevėžio r., detaliojo plano

AIŠKINAMASIS RAŠTAS

1.0 Planavimo pagrindas

1.1 Nekilnojamojo turto registro centrinio duomenų banko išrašas. 2013-02-28. Registro Nr. 66/38069. Žemės sklypo kadastro Nr. 6655/0006:209 Paliūniškio k. v.

1.2 Žemės sklypo planas M 1:1000.

1.3 Planavimo sąlygų sąvadas detaliojo planavimo dokumentui rengti. Nr. TP.157-12 ((13.13-GD9-184)-1842), 2013-04-02. (Keičiamas 2012-07-12 išduotas planavimo sąlygų sąvadas Nr. TP.157-12 (GD9-631)).

1.4 Detaliojo teritorijų planavimo organizatoriaus teisių ir pareigų perdavimo sutartis Nr.S3-78, 2012-06-05.

1.5 Planavimo sąlygos detaliojo planavimo dokumentui rengti. Nr. **TP.157-12**, 2012-07-12.

1.6 Teritorijų planavimo dokumento planavimo užduotis patvirtinta 2012-07-19.

1.7 Sklypo situacijos planas M 1:5000.

1.8 Panevėžio regiono aplinkos apsaugos departamento planavimo sąlygos detaliojo planavimo dokumentui rengti Nr. N5-1400, 2012-06-22.

1.9 Panevėžio rajono savivaldybės administracijos žemės ūkio skyriaus raštas „Dėl Antano Bučio, Dainiaus Smalskio prašymo sąlygoms detaliojo planavimo dokumentams rengti“. Nr. SD-198, 2012-06-19.

1.10 AB LESTO Tinklo eksploatavimo skyriaus (PR). Planavimo sąlygos Nr. TS-45030-13-0676, 2013-03-27.

1.11 UAB „Aukštaitijos vandenys“ Projektavimo sąlygos. Nr. 12-284, 2012-06-29.

1.12 AB “Lietuvos dujos“ Panevėžio filialas. Planavimo sąlygos Nr.2012/R-166 detaliojo planavimo dokumentui rengti. 2012-06-20, Nr. 25-49-77.

1.13 TEO LT, AB Planavimo sąlygos detaliojo planavimo dokumentui rengti. Nr.03-2-07-3/1577, 2012-06-12.

1.14 Valstybės įmonė „Panevėžio regiono keliai“ raštas „Dėl planavimo sąlygų“ Nr. S-259, 2012-06-13.

1.15 Topografinė nuotrauka M 1:500 suderinta 2012-10-25.

2.0. Bendrieji sklypo duomenys

ESAMA PADĖTIS

Planuojamas žemės sklypas, kadastro Nr. 6655/0006:209 yra Vilktupio g. Paliūniškio k., Karsakiškio sen., Panevėžio r. Sklypas nuosavybės teise priklauso Antanui Bučiui ir Dainiui Smalskiui.

Sklypo žemės naudojimo paskirtis – žemės ūkio paskirties žemė, naudojimo būdas – kiti žemės ūkio paskirties žemės sklypai (Z/Z4). Sklypo plotas 2.1230 ha. Sklypas netaisyklingos formos, neužstatytas, melioruotas. Žemės paviršiaus altitudės svyruoja nuo 52,80 šiaurės vakarinėje sklypo dalyje iki 54,48 šiaurinėje sklypo dalyje. Pietinėje sklypo dalyje, šalia vietinės reikšmės kelio Paliūniškis – Viltupis, yra nutiesta 04 kV elektros oro linija ir telekomunikacijų tinklai. Sklypui nustatytos specialiosios žemės naudojimo sąlygos: ryšių linijų apsaugo zonos (I), kelių apsaugos zonos (II), elektros linijų apsaugos zonos (VI), žemės sklypai, kuriuose įrengtos valstybei priklausančios melioracijos sistemos bei įrenginiai (XXI).

Šiaurėje sklypas ribojasi su Jurgitai Mekšriūnienei ir Vidui Mekšriūnui, bei Antui Variakojui priklausančiais žemės sklypais. Rytuose su valstybinio žemės fondo žeme. Pietuose su vietinės reikšmės keliu. Vakaruose su valstybinio žemės fondo žeme, įvažiavimo į sodybą keliuku.

Planuojamas sklypas yra Paliūniškio kaimo šiaurinėje dalyje, mažo užstatymo intensyvumo vienbučių ir dvibučių gyvenamųjų namų statybos kvartale.

Planuojamas sklypas patenka į gamtinio karkaso teritoriją (regijoniniai ir svarbiausi rajoniniai slėninės bei dubakloninės migracijos koridoriai).

Esamo sklypo aprašomoji lentelė

Sklypo Nr.	Sklypo adresas	Sklypo plotas m^2	Sklypo užstatymo procentas	Sklypo naudojimo būdas bei pobūdis	Specialiosios sklypo naudojimo sąlygos	Servitutai
Sklypo kadastro Nr.6655/0006:209	Paliūniškio k., Karsakiškio sen., Panevėžio raj.	21230	---	Z/Z4- sklypo naudojimo būdas – Kiti žemės ūkio paskirties sklypai. Naudojimo pobūdis – Kiti žemės sklypai, kuriuose galima žemės ūkio veikla	I-(1) II-(2) VI-(6) XXI-(21)	---

3.0 Nuorodos – pagrindiniai normatyviniai dokumentai, kuriais vadovaujantis rengtas detalusis planas ir galiojančių planavimo dokumentų reikalavimai

3.1 Lietuvos respublikos teritorijų planavimo įstatymas (V. Žin., 1995, Nr.107-2391; 1997, Nr.65-1548, Nr.96-2427; 2000, Nr.34-953, Nr.42-1195; Nr.58-1708, Nr.92-2881; 2001,Nr.39-1358; 2003, Nr.42-1916 ir 2004, Nr.21-617; 2006, Nr.66-2429, Nr.82-3256; 2007, Nr.39-1437; 2008, Nr.10-337, Nr.50-1847, Nr.135-5235; 2009, Nr.159-7205).

3.2 Visuomenės dalyvavimo teritorijų planavimo procese nuostatai (V. Žin., 2007 03 20, Nr. 33-1190); 2010, Nr.78-4010.

3.3 Detaliųjų planų rengimo taisyklės (2010-09-20 Nr. D1 – 771, V. Žin. 2010 Nr.112-5698).

3.4 Specialiosios žemės ir miško naudojimo sąlygos (V. Žin., 1992, Nr.22-652; 1996, Nr.2-43, Nr.43-1057; 1997, Nr.38-940; 2003, Nr.105-4709; 2004, Nr.21-642; 2007, Nr. 105-4294; 2008, Nr. 33-1152; 2010, Nr. 98-5089; 2011, Nr. 89-4249).

3.5 LR Aplinkos ministro įsakymas 2005-03-17, Nr. D1 – 151 „Dėl žemės sklypų pagrindinės tikslinės žemės naudojimo paskirties, būdų ir pobūdžių specifikacijos patvirtinimo“.Keista: 2006-04-13 įsakymu Nr. D1 – 188; 2009-12-08, Nr. D1 – 755; 2010-09-20, Nr. D1 – 769; 2012-07-13, Nr. D1-595. (V. Žin. 2012, Nr. 84-4424, Nr. 103) redakcija.

3.6 STR 2.06.01:1999 „Miestų, miestelių ir kaimų susisiekimo sistemos“.

3.7 Paviršinių vandens telkinių apsaugos zonų ir pakrančių apsaugos juostų nustatymo tvarkos aprašo (V. Žin., 2007, Nr. 23-892)

3.8 LR Aplinkos ministro įsakymas 2006-05-17 Nr.D1-236 „Dėl nuotekų tvarkymo reglamento patvirtinimo“ V.Ž. 2007-10-25, Nr.110-4522.

3.9 LR Aplinkos ministro įsakymas 2010-07-116, Nr. D1 – 624, Dėl 2007 m. vasario 14 d. įsakymo Nr. D1-96 „Dėl gamtinio karkaso nuostatų patvirtinimo“ pakeitimo. V.Ž. 2010, Nr. 87-4619.

3.10 Panevėžio rajono savivaldybės teritorijos bendrasis planas. Patvirtintas Panevėžio rajono savivaldybės Tarybos sprendimu Nr. T-154, 2008-07-03.

3.11 Panevėžio rajono savivaldybės vandens tiekimo ir nuotekų tvarkymo specialusis planas (reg. Nr. 000662001665, 2011-05-18 patvirtintas Panevėžio rajono savivaldybės Tarybos sprendimu Nr. T-118).

3.12 Panevėžio rajono savivaldybės šilumos ūkio specialusis planas (reg. Nr. 000662001666, 2011-05-18 patvirtintas Panevėžio rajono savivaldybės Tarybos sprendimu Nr. T-119).

4.0. Sklypo planavimo ir tvarkymo režimo nustatymas

4.1. Planavimo tikslas

Žemės ūkio paskirties žemės sklypo padalijimas ir žemės naudojimo paskirties keitimas kitai paskirčiai – vienbučių ir dvibučių gyvenamųjų pastatų statybai (**G/G1)**, privalomųjų teritorijos tvarkymo, naudojimo ir statybos reglamentų nustatymas.

4.2. Architektūrinis planinis sprendimas

Planuojamas žemės sklypas (kadastro Nr.6655/0006:209) yra Paliūniškio kaime, Karsakiškio sen., Panevėžio r., patenka į Panevėžio rajono savivaldybės teritorijos bendrajame plane numatytą mažo užstatymo intensyvumo, vienbučių ir dvibučių gyvenamųjų pastatų statybos teritoriją.

Detaliuoju planu sklypas dalinamas į dvi dalis. Rytinėje sklypo dalyje suformuojamas Antanui Bučiui priklausantis 11120 m^2 ploto žemės ūkio paskirties žemės sklypas (Z/Z4).

Vakarinėje planuojamos teritorijos dalyje suformuojamas Dainiui Smalskiui priklausantis 10110 m^2 ploto žemės ūkio paskirties žemės sklypas (Z/Z4). Tuo pačiu detaliuoju planu, šiai sklypo daliai keičiama žemės naudojimo paskirtis iš žemės ūkio į kitos paskirties žemę, naudojimo būdas – gyvenamosios teritorijos, pobūdis – vienbučių ir dvibučių gyvenamųjų pastatų statybos (G/G1). Be to, detaliuoju planu suformuotos gyvenamosios teritorijos sklypas dalinamas į trys atskirus sklypus vienbučių ir dvibučių gyvenamųjų namų statybai.

Suformuojamo sklypo Nr.1 plotas 3113 m^2, sklypo Nr.2 plotas 3080 m^2, ir sklypo Nr. 3 plotas 3113 m^2. Šiuose sklypuose numatytos vietos gyvenamųjų ir pagalbinių pastatų statybai. Nustatomas maksimalus galimas užstatymo tankis, užstatymo intensyvumas ir pastatų aukštis. Sklypuose gali būti statomi vieno aukšto su mansarda arba be jos gyvenamieji namai su šlaitiniais stogais.

Įvažiavimai į planuojamus sklypus Nr. 2 ir Nr. 3 numatyti iš esančio vietinės reikšmės kelio, kuris gali būti rekonstruojamas į D_1 kategorijos gatvę. Įvažiavimai į planuojamus sklypus Nr. 1 ir antras įvažiavimas į sklypą Nr. 2 numatyti iš esančio įvažiavimo į esančią sodybą keliuko, kuris gali būti rekonstruojamas į D_2 kategorijos aklakelį. Tuo tikslu suformuojamas žemės sklypas Nr. 4, kuriam nustatomas žemės naudojimo būdas – inžinerinės infrastruktūros teritorijos, naudojimo pobūdis – susisiekimo ir inžinerinių tinklų koridoriams (I/I2). Sklypo Nr. 4 plotas 804 m^2.

Suformuotiems sklypams nustatomos specialiosios žemės naudojimo sąlygos ir servitutai:

Planuojamam sklypui Nr. 1 nustatytos specialiosios sąlygos: žemės sklypai, kuriuose įrengtos valstybei priklausančios melioracijos sistemos bei įrenginiai (XXI).

Planuojamam sklypui Nr. 2 nustatytos specialiosios sąlygos: ryšių linijų apsaugo zonos (I), kelių apsaugos zonos (II), žemės sklypai, kuriuose įrengtos valstybei priklausančios melioracijos sistemos bei įrenginiai (XXI).

Sklypui Nr. 2 nustatomi servitutai *S 2* – 232 m^2 ploto.

Planuojamam sklypui Nr.3, nustatytos specialiosios sąlygos: ryšių linijų apsaugo zonos (I), kelių apsaugos zonos (II), žemės sklypai, kuriuose įrengtos valstybei priklausančios melioracijos sistemos bei įrenginiai (XXI).

Sklypui Nr. 3 nustatomi servitutai *S 3* – 205 m^2 ploto.

Planuojamam sklypui Nr.4, nustatytos specialiosios sąlygos: ryšių linijų apsaugo zonos (I), kelių apsaugos zonos (II), elektros linijų apsaugos zonos (VI), žemės sklypai, kuriuose įrengtos valstybei priklausančios melioracijos sistemos bei įrenginiai (XXI).

Be to, sklypui Nr. 4 nustatomi servitutai *S 4*: 206- servitutas-teisė tiesti požemines ir antžemines komunikacijas (tarnaujantis daiktas); 207 – servitutas-teisė aptarnauti požemines ir antžemines komunikacijas (tarnaujantis daiktas); 208 – servitutas – teisė naudotis požeminėmis ir antžeminėmis komunikacijomis (tarnaujantis daiktas); 215 – kelio servitutas-teisė važiuoti transporto priemonėmis, teisė naudotis pėsčiųjų taku (tarnaujantis daiktas). Servituto *S 4* plotas 804 m^2. Servituto *S 4* gavėjai AB LESTO, AB „Lietuvos dujos“ ir kitos inžinerinius tinklus statančios ir eksploatuojančios organizacijos.

Planuojamam sklypui Nr.5, nustatytos specialiosios sąlygos: ryšių linijų apsaugo zonos (I), kelių apsaugos zonos (II), elektros linijų apsaugos zonos (VI), žemės sklypai, kuriuose įrengtos valstybei priklausančios melioracijos sistemos bei įrenginiai (XXI).

Sklypui Nr. 5 nustatomi servitutai *S 5* – 834 m^2 ploto.

Projektuojamus gyvenamuosius namus numatoma prijungti prie elektros tinklų. Aprūpinimas vandeniu laikinai, iki kol bus pastatyti vandentiekio tinklai, numatytas iš šachtinių šulinių. Ūkio nuotekos nuvedamos į hermetinius ūkio nuotekų kaupimo rezervuarus arba į vietinius ūkio nuotekų valymo įrenginius. Pastatai bus apšildomi biokuru. Pastačius kaimo vandentiekio, ūkio nuotekų ir dujotiekio tinklus, gyvenamieji namai bus prijungti prie pastatytų tinklų.

Šachtinių šulinių ir ūkio nuotekų kaupimo rezervuarų arba uždarų ūkio nuotekų valymo įrenginių vietos sklypuose bus numatytos rengiant pastatų statybos techninius projektus, vadovaujantis STR 2.02.09: 2005, 2 priedu.

Įvertinus tai, kad planuojamas sklypas patenka į gamtinio karkaso teritoriją (regijoniniai ir svarbiausi rajoniniai slėninės bei dubakloninės migracijos koridoriai), maksimalus galimas užstatymo tankumas neviršija 30% planuojamų sklypų ploto. Suformuotuose sklypuose želdynai turi sudaryti ne mažiau kaip 50% sklypo ploto. Planuojamoje teritorijoje rekomenduojama statyti vieno aukšto su mansarda arba be mansardos gyvenamuosius namus ir vieno aukšto pagalbinius pastatus. Pastatai turi būti projektuojami su šlaitiniais stogais.

Suformuotų sklypų sąrašas ir jiems nustatomų teritorijos tvarkymo režimo reglamentų lentelė

Sklypo Nr.	Sklypo adresas	Sklypo plotas m^2	Sklypo užstatymo procentas	Sklypo naudojimo būdas bei pobūdis	Specialiosios sklypo naudojimo sąlygos	Servitutai
1	Kadastro Nr. 6655/0006:209 Berčiūnų k., Panevėžio sen., Panevėžio raj.	3113	16,06 %	G/G1- sklypo naudojimo būdas – gyvenamosios teritorijos. Naudojimo pobūdis – vienbučių ir dvibučių gyvenamųjų pastatų statybos	XXI-(21)	---
2		3080	16,23 %	G/G1- sklypo naudojimo būdas – gyvenamosios teritorijos. Naudojimo pobūdis – vienbučių ir dvibučių gyvenamųjų pastatų statybos	I-(1) II-(2) XXI-(21)	***S2:*** *206 - servitutas – teisė tiesti požemines ir antžemines komunikacijas (tarnaujantis daiktas) 207 - servitutas –teisė aptarnauti požemines ir antžemines komunikacijas (tarnaujantis daiktas). 208- servitutas-teisė naudotis požeminėmis ir antžeminėmis komunikacijomis (tarnaujantis daiktas). Servituto* ***S2*** *plotas - 232 m^2 . Servituto gavėjas TEO LT AB.*
3		3113	16,06 %	G/G1- sklypo naudojimo būdas – gyvenamosios teritorijos. Naudojimo pobūdis – vienbučių ir dvibučiū gyvenamųjų pastatų statybos	I-(1) II-(2) XXI-(21)	***S3:*** *206 - servitutas – teisė tiesti požemines ir antžemines komunikacijas (tarnaujantis daiktas) 207 - servitutas –teisė aptarnauti požemines ir antžemines komunikacijas (tarnaujantis daiktas). 208- servitutas-teisė naudotis požeminėmis ir antžeminėmis komunikacijomis (tarnaujantis daiktas). Servituto* ***S2*** *plotas - 205 m^2 . Servituto gavėjas TEO LT AB.*
						S4 *215- kelio servitutas- teisė važiuoti transporto priemonėmis, teisė naudotis pėsčiųjų taku (tarnaujantis daiktas); 206 - servitutas – teisė tiesti požemines ir antžemines komunikacijas*

4		804	---	I/I2- sklypo naudojimo būdas – inžinerinės infrastruktūros teritorijos. Naudojimo pobūdis – susisiekimo ir inžinerinių tinklų koridoriams.	I- (1) II-(2) VI-(6) XXI-(21)	*(tarnaujantis daiktas)* *207 - servitutas –* *teisė aptarnauti požemines ir antžemines komunikacijas (tarnaujantis daiktas).* *208- servitutas-teisė naudotis požeminėmis ir antžeminėmis komunikacijomis (tarnaujantis daiktas) Servituto **S 4** plotas – 804 m^2 . Servituto gavėjas AB „LESTO“, AB „LIETUVOS DUJOS“, TEO LT AB. ir kitos inžinerinius tinklus eksploatuojančios organizacijos*
5		11120	---	Z/Z4- žemės naudojimo paskirtis – žemės ūkio paskirties žemė. Naudojimo būdas – kiti žemės ūkio paskirties sklypai.	I- (1) II-(2) VI-(6) XXI-(21)	***S 5 206 - servitutas –*** *teisė tiesti požemines ir antžemines komunikacijas (tarnaujantis daiktas)* *207 - servitutas –teisė aptarnauti požemines ir antžemines komunikacijas (tarnaujantis daiktas).* ***208- servitutas-teisė naudotis požeminėmis ir antžeminėmis komunikacijomis (tarnaujantis daiktas).*** *Servituto **S 20** plotas – 834 m^2* *Servituto gavėjas AB „LESTO“, TEO LT AB. ir kitos inžinerinius tinklus eksploatuojančios organizacijos*

4.3. Inžinerinis sprendimas

Įvažiavimai į planuojamus sklypus numatyti iš esančio vietinės reikšmės kelio, kuris gali būti rekonstruojamas į D_1 kategorijos gatvę ir iš esančio įvažiavimo į esančią sodybą keliuko, kuris gali būti rekonstruojamas į D_2 kategorijos aklakelį. Tuo tikslu suformuojamas žemės sklypas Nr. 4, kuriam nustatomas žemės naudojimo būdas – inžinerinės infrastruktūros teritorijos, naudojimo pobūdis – susisiekimo ir inžinerinių tinklų koridoriams (I/I2). Sklypo Nr. 4 plotas 804 m^2. Gatvės ir aklakelio raudonųjų linijų zonoje numatomos vietos inžinerinių komunikacijų statybai.

Vadovaujantis LESTO Tinklo eksploatavimo skyriaus (PR) planavimo sąlygomis Nr. TS-45030-13-0676, 2013-03-27, planuojamų gyvenamųjų namų aprūpinimas elektros energija bus vykdomas suprojektavus ir paklojus 10 kV kabelinę liniją nuo ST E-2520 bei suprojektavus ir sumontavus modulinę transformatorinę MT su reikiamos galios transformatoriumi, bei 0,4 kV kabelių tinklą su reikiamu skaičiumi tranzitinių apskaitos spintų, iš kurių abonentiniais kabeliais užmaitinami gyvenamieji namai. Detaliajame plane numatyta vieta MT (modulinės transformatorinės pastotės statybai), 10 kV ir 04 kV kabelio su tranzitinėmis apskaitos spintomis statybai. Transformatorinei pastočiai nustatyta sanitarinė apsaugos zona.

Vadovaujantis UAB „Aukštaitijos vandenys“ projektavimo sąlygomis Nr. 12-284, 2012.06.29, projektuojamų gyvenamųjų namų aprūpinimas vandeniu numatytas iš Paliūniškio gyvenvietės skirstomųjų tinklų, ūkio nuotekos nuvedamos į Paliūniškio gyvenvietėje esančius nuotekų tinklus. Projektuojamos Vilktupio gatvės ir aklakelio raudonųjų linijų zonose numatytos vietos vandentiekio ir ūkio nuotekų tinklų statybai. Šalia Vilktupio gatvės, raudonųjų linijų zonoje, numatyta vieta nuotekų pakėlimo stoties (NPS) statybai, nustatyta NPS 15 m sanitarinė apsaugos zona.

Aprūpinimas vandeniu laikinai, iki kol bus pastatyti vandentiekio tinklai, numatytas iš šachtinių šulinių. Ūkio nuotekos nuvedamos į hermetinius ūkio nuotekų kaupimo rezervuarus arba į vietinius ūkio nuotekų valymo įrenginius. Pastačius detaliajame plane numatytus vandentiekio, ūkio nuotekų ir dujotiekio, gyvenamieji namai bus prijungti prie pastatytų tinklų.

Konkretus teritorijos aprūpinimas inžineriniais tinklais ir susisiekimo komunikacijomis nustatomas statinių techninių projektų sprendiniais.

Planuojamiems gyvenamiesiems namams specialiosios projektavimo sąlygos statinio architektūrai formuoti ir statybos sklypui tvarkyti bus išduodamos tik suprojektavus ir pastačius D_2 kategorijos aklakelį.

4.4. Specialiosios žemės ir miško naudojimo sąlygos:

I. Ryšių linijų apsaugos zonos (1).

1. Ryšių linijų apsaugos zonoje (žemės juostoje, kurios plotis po 2 metrus abipus požeminio kabelio trasos arba orinės linijos kraštinių laidų ir 3 metrai aplink požeminį ar antžeminį stiprinimo punktą) be raštiško įmonių, aptarnaujančių šias ryšių linijas, leidimo ir darbų metu nesant tos įmonės atstovo draudžiama:

1.1. kasti žemę giliau kaip 0,3 metro;
1.2. vykdyti statybos, geologinių tyrinėjimų, sprogdinimo darbus;
1.3. lyginti gruntą buldozeriais ar kita technika;
1.4. sodinti medžius, sandėliuoti medžiagas, pašarus, trąšas, pilti gruntą, kurti laužus;
1.5. įrengti transporto priemonių ir mechanizmų aikšteles;
1.6. po orinėmis ryšių linijomis vežti negabaritinius krovinius;
1.7. užversti ir laužyti įspėjamuosius bei signalinius ženklus.

2. Ryšių linijas eksploatuojančios įmonės techniniams darbuotojams suteikiama teisė laisvai vaikščioti ryšių linijų apsaugos zonose, o atliekant remonto darbus, važiuoti per jas, kasti jose duobes, tranšėjas, suderinus šiuos darbus su žemės savininkais ir naudotojais ir atlyginant žemės naudotojams padarytus nuostolius. Šiems darbuotojams taip pat leidžiama persodinti medžius, genėti medžių šakas, kad būtų užtikrintas nustatytasis proskynų plotis.

Skyriaus pakeitimai:
Nr. 110, 2003-01-28, Žin., 2003, Nr. 11-407 (2003-01-31)

II. Kelių apsaugos zonos

3. Siekiant sudaryti saugias eismo sąlygas, nuo kelio briaunų į abi puses nustatomos kelių apsaugos zonos:

3.1. Kelių apsaugos zonų pločiai priklausomai nuo kelio reikšmės yra:
3.1.1. magistralinių kelių – po 70 metrų;
3.1.2. krašto kelių – po 50 metrų;
3.1.3. rajoninių kelių – po 20 metrų;
3.1.4. vietinės reikšmės kelių – po 10 metrų.

3.2. Kelių apsaugos zonas miestuose, kaimo gyvenamosiose vietovėse įstatymų nustatyta tvarka gali tikslinti Lietuvos Respublikos teritorijų planavimo įstatyme numatyti planavimo organizatoriai, turintys teisę tvirtinti teritorijų planavimo dokumentus (bendruosius, detaliuosius, specialiuosius planus).

Punkto pakeitimai: *Nr. 110, 2003-01-28, Žin., 2003, Nr. 11-407 (2003-01-31)*

4. Už kelių priežiūrą atsakingos įmonės darbuotojams suteikiama teisė laisvai vaikščioti kelių apsaugos zonose, o statant laikinus sniegą sulaikančius statinius (sniegatvores, jų atramas), įrengiant sniego volus, tranšėjas, vandens nuleidimo įrenginius ar atliekant šalikelės griovių valymo ir grunto paskleidimo darbus, – važiuoti per jas, šiai įmonei informavus apie tai žemės savininkus ar naudotojus ir atlyginus jiems padarytus nuostolius įstatymų nustatyta tvarka.

Punkto pakeitimai: *Nr. 110, 2003-01-28, Žin., 2003, Nr. 11-407 (2003-01-31)*

5. Kelių apsaugos zonose leidžiama:

5.1. statyti statinius ar įrenginius laikantis Lietuvos Respublikos statybos įstatymo, atsižvelgiant į kelių plėtros perspektyvą ir saugaus eismo reikalavimus pagal normatyvinių statybos techninių dokumentų nustatytą tvarką ir suderintus projektus;

5.2. rudens, žiemos ir pavasario laikotarpiu statyti laikinus sniegą sulaikančius statinius.

Punkto pakeitimai: *Nr. 110, 2003-01-28, Žin., 2003, Nr. 11-407 (2003-01-31)*

6. Kelių apsaugos zonose draudžiama:

6.1. statyti gyvenamuosius namus ir visuomeninius pastatus, kurie nesusiję su transporto ir keleivių aptarnavimu;

6.2. įrengti išorinę reklamą, jeigu ji gali užstoti technines eismo reguliavimo priemones, kelio ženklus, bloginti matomumą, akinti eismo dalyvius, tuo keldama pavojų eismo dalyviams;

6.3. naudoti reklamą, imituojančią kelio ženklus;

6.4. statyti paminklinius akcentus-simbolius, įrengti karjerus, vandens telkinius, sandėliuoti medžiagas be kelio ir žemės valdytojo ar jų savininko leidimo;

6.5. vykdyti kitus darbus (iš jų antžeminių ar požeminių inžinerinių tinklų tiesimo ar rekonstrukcijos) be kelio ir žemės valdytojo ar jų savininko leidimo.

Punkto pakeitimai: *Nr. 110, 2003-01-28, Žin., 2003, Nr. 11-407 (2003-01-31)*

7. Kelių apsaugos zonose medžiai, jų grupės ir krūmai, augantys ne miško žemėje, nukertami ar kitaip pertvarkomi nustatytąja tvarka savivaldybės institucijai išdavus leidimą.

Punkto pakeitimai: *Nr. 110, 2003-01-28, Žin., 2003, Nr. 11-407 (2003-01-31)*

Skyriaus pakeitimai:*Nr. 110, 2003-01-28, Žin., 2003, Nr. 11-407 (2003-01-31)*

VI Elektros linijų apsaugos zonos.

18. Elektros oro linijos apsaugos zona - žemės juosta ir oro erdvė tarp dviejų vertikalių plokštumų, lygiagrečių elektros linijos ašiai, matuojant horizontalų atstumą nuo kraštinių jos laidų. Elektros oro linijos apsaugos zonos plotis nustatomas atsižvelgiant į šios linijos įtampą:

iki 1 kV - po 2 metrus;
6,10 kV - po 10 " ;
35 kV - po 15 " ;
110 kV - po 20 " ;
330 kV - po 30 " ;
750 kV - po 40 " .

19. Požeminės elektros kabelių linijos apsaugos zona - žemės juosta, kurios plotis po 1 metrą nuo linijos konstrukcijų kraštinių taškų. Nuotolis nuo šios linijos iki pastatų ir statinių - 0,6 metro.

20. Elektros linijos apsaugos zonoje be elektros tinklų įmonės raštiško leidimo draudžiama:

20.1. statyti, kapitališkai remontuoti, rekonstruoti arba griauti pastatus, statinius ir inžinerinius tinklus;

20.2. vykdyti kalnakasybos, krovimo, žemės kasybos bei lyginimo, sprogdinimo, melioravimo ir laistymo darbus;

20.3. sodinti arba kirsti medžius ir krūmus;

20.4. važiuoti mašinoms ar kitiems mechanizmams, kurių aukštis su kroviniu arba be jo yra daugiau kaip 4,5 metro nuo kelio paviršiaus (elektros oro linijos apsaugos zonoje);

20.5. rengti gyvulių laikymo aikšteles, tverti vielų užtvaras ir metalines tvoras.

21. Elektros linijos apsaugos zonoje draudžiama:

21.1. įrengti žaidimų aikšteles, stadionus, turgavietes, visuomeninio transporto stoteles, visų rūšių mašinų ir mechanizmų aikšteles, organizuoti renginius, į kuriuos susirenka daug žmonių;

21.2. sandėliuoti pašarus, šiaudus, trąšas, durpes, malkas ir kitas medžiagas;

21.3. įrengti degalines, kuro ir tepalų sandėlius;

21.4. įrengti sąvartynus, teršti gruntą ir atmosferą, kūrenti laužus;

21.5. užgriozdinti kelius prie elektros tinklų objektų;

21.6. leisti aitvarus ir kitokius skraidančiuosius įtaisus, taip pat kitaip pažeisti elektros oro linijos izoliaciją;

21.7. sustoti visokiam transportui, išskyrus geležinkelio (330 kV ir aukštesnės įtampos elektros oro linijų apsaugos zonose).

22. Elektros tinklų įmonių darbuotojams suteikiama teisė elektros oro linijos apsaugos zonoje laisvai vaikščioti, o atliekant eksploatavimo bei remonto darbus - važinėti ir kasti žemę, įspėjus apie tai žemės savininkus ar naudotojus. Kirsti medžius, esančius už proskynos, leidžiama tik suderinus tai su miško valdytoju ar savininku ir nustatytąja tvarka įforminus medžių kirtimo dokumentus. Visais atvejais žemės ir miško savininkams ir naudotojams turi būti atlyginti padaryti nuostoliai.

Vykdant bet kokią kitą ūkinę veiklą elektros tinklų apsaugos zonose būtina laikytis Energetikos ministerijos patvirtintų Elektros tinklų apsaugos taisyklių.

XXI **Žemės sklypai, kuriuose įrengtos valstybei priklausančios melioracijos sistemos bei įrenginiai.**

96. Pagal Lietuvos Respublikos melioracijos įstatymą (Žin., 1993, Nr.71-1326; 1995, Nr.53-1298) žemės savininkas arba naudotojas, turintis sklypą, kuriame įrengtos valstybei priklausančios melioracijos sistemos bei įrenginiai, privalo:

96.1. tausoti melioracijos sistemas ir įrenginius;

96.2. neatlygintinai atlikti jam priskirtų melioracijos įrenginių smulkius priežiūros darbus pagal Žemės ūkio ministerijos patvirtintą sąrašą;

96.3. leisti Žemės ūkio ministerijos ir valstybinių melioracijos tarnybų įgaliotiems asmenims tikrinti ir remontuoti jų žemėje esančius melioracijos įrenginius, atlikti nustatytuosius priežiūros darbus (suderinus šį klausimą su naudotojais);

96.4. derinti su valstybinėmis melioracijos tarnybomis melioruotoje žemėje atliekamus žemės kasimo darbus.

97. Žemės savininkai turi leisti įrengti jų žemėje melioracijos įrenginius, kurių reikia kitų savininkų žemei melioruoti. Žemės savininkams ar naudotojams dėl to padaryti nuostoliai turi būti atlyginti, o melioracijos įrenginių užimta žemė – išpirkta.

4.5. Servitutai:

Sklypui Nr. 2 nustatomi servitutai *S2*.

Servitutas – *S2:*

206 – servitutas - teisė tiesti požemines ir antžemines komunikacijas (tarnaujantis daiktas);

207 - servitutas – teisė aptarnauti požemines ir antžemines komunikacijas (tarnaujantis daiktas).

208 – servitutas – teisė naudotis požeminėmis ir antžeminėmis komunikacijomis (tarnaujantis daiktas).

Servituto *S2* plotas – 232 m^2. Servitutų 206, 207 ir 208 gavėjas TEO LT AB.

Sklypui Nr. 3 nustatomi servitutai *S3.*

Servitutas – *S3:*

206 – servitutas - teisė tiesti požemines ir antžemines komunikacijas (tarnaujantis daiktas);

207 - servitutas – teisė aptarnauti požemines ir antžemines komunikacijas (tarnaujantis daiktas).

208 – servitutas – teisė naudotis požeminėmis ir antžeminėmis komunikacijomis (tarnaujantis daiktas).

Servituto *S3* plotas – 205 m^2. Servitutų 206, 207 ir 208 gavėjas TEO LT AB.

Sklypui Nr. 4 nustatomi servitutai *S4*:

215 – kelio servitutas – teisė važiuoti transporto priemonėmis, teisė naudotis pėsčiųjų taku (tarnaujantis daiktas);

206 – servitutas- teisė tiesti požemines ir antžemines komunikacijas (tarnaujantis daiktas);

207 - servitutas – teisė aptarnauti požemines ir antžemines komunikacijas (tarnaujantis daiktas).

208 – servitutas – teisė naudotis požeminėmis ir antžeminėmis komunikacijomis (tarnaujantis daiktas).

Servituto *S4* plotas – 804 m^2. Servitutų 206, 207, 208 gavėjai AB LESTO, AB „Lietuvos dujos“ bei kitos inžinerines komunikacijas tiesiančios ir eksploatuojančios organizacijos.

Sklypui Nr. 5 nustatomas servitutas *S5*:

Servitutas – *S5:*

206 – servitutas - teisė tiesti požemines ir antžemines komunikacijas (tarnaujantis daiktas);

207 - servitutas – teisė aptarnauti požemines ir antžemines komunikacijas (tarnaujantis daiktas).

208 – servitutas – teisė naudotis požeminėmis ir antžeminėmis komunikacijomis (tarnaujantis daiktas).

Servituto *S5* plotas – 834 m^2. Servitutų 206, 207, 208 gavėjai AB LESTO ir TEO LT AB.

4.6. Higieninė būklė ir SAZ.

Rengiant detalaus planavimo projektą, išanalizuoti gretimose teritorijose esantys objektai galintys turėti neigiamos įtakos saugiai gyvenamajai aplinkai ir žmonių sveikatai gyvenamųjų pastatų

statybai suformuotuose sklypuose. 500 metrų atstume objektų galinčių turėti neigiamą įtaką planuojamai teritorijai nėra.

Detaliajame plane numatytai ūkio nuotekų pakėlimo stočiai ir transformatorinei pastotei nustatytos 15 ir 10 metrų sanitarinės apsaugos zonos.

Planuojamus gyvenamuosius namus numatoma prijungti prie elektros tinklų. Aprūpinimas vandeniu laikinai, iki kol bus pastatyti kaimo vandentiekio tinklai, numatytas iš šachtinių šulinių. Ūkio nuotekos nuvedamos į hermetinius ūkio nuotekų kaupimo rezervuarus arba į vietinius ūkio nuotekų valymo įrenginius. Pastatai bus apšildomi biokuru. Pastačius Vilktupio gatvės vandentiekio, ūkio nuotekų ir dujotiekio tinklus, gyvenamieji namai bus prijungti prie pastatytų tinklų.

Šachtinių šulinių ir ūkio nuotekų kaupimo rezervuarų arba uždarų ūkio nuotekų valymo įrenginių vietos sklype bus numatytos rengiant pastatų statybos techninius projektus, vadovaujantis STR 2.02.09: 2005, 2 priedu.

Gyventojų nepasitenkinimo dėl detaliojo plano sprendinių nėra.

5.0. Detaliojo plano sprendinių poveikio aplinkai vertinimas

Planavimo organizatoriai: Antanas Bučys, Žemdirbių g. 4, Paliūniškio k., Karsakiškio sen., Panevėžio r. Dainius Smalskis, Pelkių g. 48, Panevėžys, tel. 8611 28736.

Projekto rengėjas: J. Nebilevičiaus projektavimo firma, J. Žemgulio g. Nr.46, Panevėžys. Tel. 8686 34921.

Projekto vadovas: Nijolė Zubienė. Atestato Nr. A 1147.

Planavimo dokumentų pavadinimas: Žemės sklypo (kadastro Nr.6655/0006:209) Paliūniškio k., Karsakiškio sen., Panevėžio r., detalusis planas.

Planuojamam žemės sklypui taikomi galiojančių atitinkamo lygmens teritorijų planavimo dokumentų sprendiniai:

1. Panevėžio rajono savivaldybės teritorijos bendrasis planas (reg. Nr. 000661001024, patvirtintas Panevėžio rajono savivaldybės Tarybos sprendimu Nr. T-154, 2008-07-03).
2. Panevėžio rajono savivaldybės vandens tiekimo ir nuotekų tvarkymo specialusis planas (reg Nr. 000662001665; 2011-05-18 patvirtintas Panevėžio rajono savivaldybės Tarybos sprendimu Nr. T-118).
3. Panevėžio rajono savivaldybės šilumos ūkio specialusis planas (reg. Nr. 000662001666; 2011-05-18 patvirtintas Panevėžio rajono savivaldybės Tarybos sprendimu Nr. T-119).

Esama situacija

Planuojamas žemės sklypas, kadastro Nr. 6655/0006:209 yra Vilktupio g. Paliūniškio k., Karsakiškio sen., Panevėžio r. Sklypas nuosavybės teise priklauso Antanui Bučiui ir Dainiui Smalskiui.

Sklypo žemės naudojimo paskirtis – žemės ūkio paskirties žemė, naudojimo būdas – kiti žemės ūkio paskirties žemės sklypai (Z/Z4). Sklypo plotas 2.1230 ha. Sklypas netaisyklingos formos, neužstatytas, melioruotas. Žemės paviršiaus altitudės svyruoja nuo 52,80 šiaurės vakarinėje sklypo dalyje iki 54,48 šiaurinėje sklypo dalyje. Pietinėje sklypo dalyje, šalia vietinės reikšmės kelio Paliūniškis – Viltupis, yra nutiesta 04 kV elektros oro linija ir telekomunikacijų tinklai. Sklypui nustatytos specialiosios žemės naudojimo sąlygos: ryšių linijų apsaugo zonos (I), kelių apsaugos zonos (II), elektros linijų apsaugos zonos (VI), žemės sklypai, kuriuose įrengtos valstybei priklausančios melioracijos sistemos bei įrenginiai (XXI).

Planuojamas sklypas yra Paliūniškio kaimo šiaurinėje dalyje, mažo užstatymo intensyvumo vienbučių ir dvibučių gyvenamųjų namų statybos kvartale.

Planuojamas sklypas patenka į gamtinio karkaso teritoriją (regijoniniai ir svarbiausi rajoniniai slėninės bei dubakloninės migracijos koridoriai).

Tikslas kurio siekiama įgyvendinant teritorijų planavimo sprendinius

Žemės ūkio paskirties žemės sklypo padalijimas ir žemės naudojimo paskirties keitimas kitai paskirčiai – vienbučių ir dvibučių gyvenamųjų pastatų statybai (**G/G1**), privalomųjų teritorijos tvarkymo, naudojimo ir statybos reglamentų nustatymas.

Detaliojo plano sprendinių poveikio vertinimas

Vadovaujantis Panevėžio regiono aplinkos apsaugos departamento planavimo sąlygomis Nr. N5-1400, 2012-12-22 d. detaliojo plano sprendinių poveikio vertinimas atliekamas šiais aspektais: kraštovaizdžio ir aplinkos kokybės, biologinės įvairovės, ekosistemų , gamtos objektų apsaugos.

Planuojamas žemės sklypas (kadastro Nr.6655/0006:209) yra Paliūniškio kaime, Karsakiškio sen., Panevėžio r., patenka į Panevėžio rajono savivaldybės teritorijos bendrajame plane numatytą mažo užstatymo intensyvumo, vienbučių ir dvibučių gyvenamųjų pastatų statybos teritoriją.

Detaliuoju planu sklypas dalinamas į dvi dalis. Rytinėje sklypo dalyje suformuojamas Antanui Bučiui priklausantis 11120 m^2 ploto žemės ūkio paskirties žemės sklypas (Z/Z4).

Vakarinėje planuojamos teritorijos dalyje suformuojamas Dainiui Smalskiui priklausantis 10110 m^2 ploto žemės ūkio paskirties žemės sklypas (Z/Z4). Tuo pačiu detaliuoju planu, šiai sklypo daliai keičiama žemės naudojimo paskirtis iš žemės ūkio į kitos paskirties žemę, naudojimo būdas – gyvenamosios teritorijos, pobūdis – vienbučių ir dvibučių gyvenamųjų pastatų statybos (G/G1). Be to, detaliuoju planu suformuotos gyvenamosios teritorijos sklypas dalinamas į trys atskirus sklypus vienbučių ir dvibučių gyvenamųjų namų statybai.

Suformuojamo sklypo Nr.1 plotas 3113 m^2, sklypo Nr.2 plotas 3080 m^2, ir sklypo Nr. 3 plotas 3113 m^2. Šiuose sklypuose numatytos vietos gyvenamųjų ir pagalbinių pastatų statybai. Nustatomas maksimalus galimas užstatymo tankis, užstatymo intensyvumas ir pastatų aukštis.

Įvažiavimai į planuojamus sklypus numatyti iš esančio vietinės reikšmės kelio, kuris gali būti rekonstruojamas į D_1 kategorijos gatvę ir iš esančio įvažiavimo į sodybą keliuko, kuris gali būti rekonstruojamas į D_2 kategorijos aklakelį. Tuo tikslu suformuojamas žemės sklypas Nr. 4, kuriam nustatomas žemės naudojimo būdas – inžinerinės infrastruktūros teritorijos, naudojimo pobūdis – susisiekimo ir inžinerinių tinklų koridoriams (I/I2). Sklypo Nr. 4 plotas 804 m^2.

Suformuotiems sklypams nustatomos specialiosios žemės naudojimo sąlygos ir servitutai.

Projektuojamus gyvenamuosius namus numatoma prijungti prie elektros tinklų. Aprūpinimas vandeniu laikinai, iki kol bus pastatyti vandentiekio tinklai, numatytas iš šachtinių šulinių. Ūkio nuotekos nuvedamos į hermetinius ūkio nuotekų kaupimo rezervuarus arba į vietinius ūkio nuotekų valymo įrenginius. Pastatai bus apšildomi biokuru. Pastačius kaimo vandentiekio, ūkio nuotekų ir dujotiekio tinklus, gyvenamieji namai bus prijungti prie pastatytų tinklų.

Šachtinių šulinių ir ūkio nuotekų kaupimo rezervuarų arba uždarų ūkio nuotekų valymo įrenginių vietos sklypuose bus numatytos rengiant pastatų statybos techninius projektus, vadovaujantis STR 2.02.09: 2005, 2 priedu.

Įvertinus tai, kad planuojamas sklypas patenka į gamtinio karkaso teritoriją (regijoniniai ir svarbiausi rajoniniai slėninės bei dubakloninės migracijos koridoriai), maksimalus galimas užstatymo tankumas neviršija 30% planuojamų sklypų ploto. Suformuotuose sklypuose želdynai turi sudaryti ne mažiau kaip 50% sklypo ploto. Planuojamoje teritorijoje rekomenduojama statyti vieno aukšto su mansarda arba be mansardos gyvenamuosius namus ir vieno aukšto pagalbinius pastatus. Pastatai turi būti projektuojami su šlaitiniais stogais.

Detaliojo plano sprendiniai ekosistemai, biologinei įvairovei, kraštovaizdžio ekologinei pusiausvyrai ir estetiniai kokybei bei neigiamo poveikio aplinkai neturės.

Priedas: Detaliojo plano sprendinių poveikio vertinimo lentelė (3 lapai).

Architektas ..... J. Nebilevičius

ESAMA PADĖTIS M 1:2000

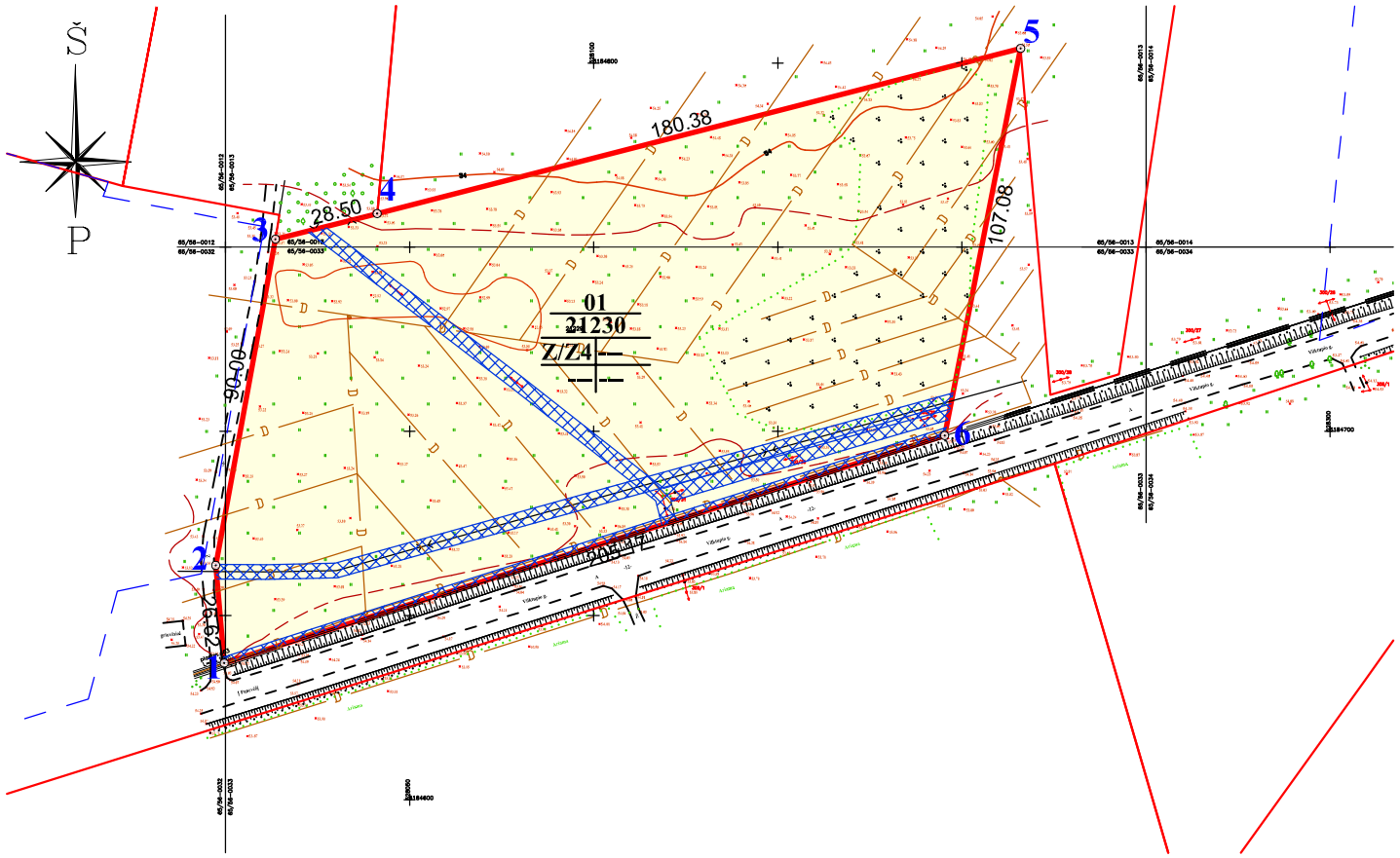

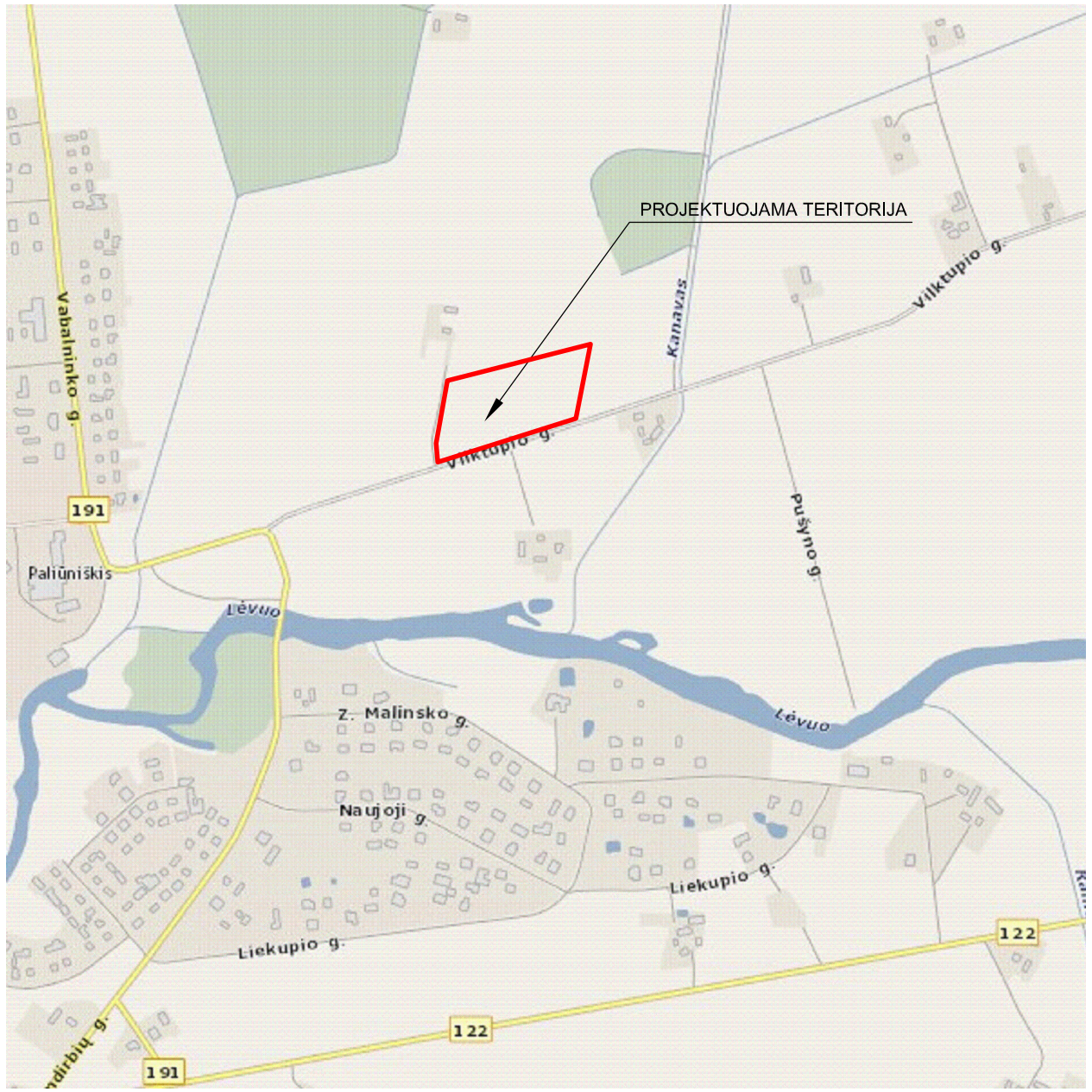

ESAMŲ SKLYPŲ SĄRAŠAS IR JIEMS NUSTATYTŲ TERITORIJOS TVARKYMO REŽIMO REGLAMENTŲ LENTELĖ

Sklypo (jo dalies) Nr.	Sklypo kampų pažymėjimas plane	Sklypo kampų koordinatės		Sklypo (jo dalies) plotas m²	Privalomieji reikalavimai				Spec. žemės naudojimo sąlygos
		X	Y	Suformuotų žemės sklypų plotai (m²)	Žemės sklypo naudojimo būdas (pobūdis)	Statinių aukštų skaičius (nuo-iki)	Užstatymo tankis (%)	Užstatymo intensyvumas (%)	
01	1	6184637.12	527999.66	21230	Z/Z4	—	—	—	I. Ryšių linijų apsaugos zonos - 1187 m²; II. Kelių apsaugos zonos - 1271 m²; VI. Elektros linijų apsaugos zonos - 819m²; XXI. Žemės sklypai, kuriuose įrengtos valstybei priklausančios melioracijos sistemos bei įrenginiai - 21229 m²;
	2	6184663.64	527997.36						
	3	6184752.17	528013.56						
	4	6184759.12	528041.20						
	5	6184803.95	528215.92						
	6	6184698.87	528195.32						

SUTARTINIAI REGLAMENTŲ ŽYMĖJIMAI:

- preliminarios sklypų ribos
- kadastrinės sklypų ribos
- easamos žemės sklypo ribos
- žemės ūkio paskirties žemė
- inžinerinių tinklų apsaugos zonos

TERITORIJOS TVARKYMO REŽIMO ŠABLONAS:

1 / 2 / 3 | 4 / 5 | 6

1 - žemės sklypų eilės numeracija;
2 - žemės sklypų plotai, m²
3 - žemės naudojimo **būdas /** pobūdis:
Z/Z4 - žemės ūkio paskirties žemė
(kiti žemės ūkio paskirties sklypai) **;**
4 - pastatų aukštingumas aukštais (metrais);
5 - maksimalus užstatymo tankumas %;
6 - maksimalus užstatymo intensyvumas %.

Atestato Nr.	J. Nebilevičiaus projektavimo firma IP 95-534			Objektas ŽEMĖS SKLYPO (KADASTRO Nr.6655/0006:209) PALIŪNIŠKIO K., KARSAKIŠKIO SEN.,PANEVĖŽIO R., DETALUSIS PLANAS	
A1147	PV	N. Zubienė		Brėžinys ESAMA PADĖTIS M 1:2000	Laida 0
	Projektavo	J. Nebilevičius			
	Atliko	R. Valaitis			
Etapas DP	Planavimo organizatorius: ANTANAS BUČYS, DAINIUS SMALSKIS			Adresas PALIŪNIŠKIO K., KARSAKIŠKIO SEN., PANEVĖŽIO R. SKLYPO (KADASTRO Nr.6655/0006:209)	Lapas SP-1 Lapų 3

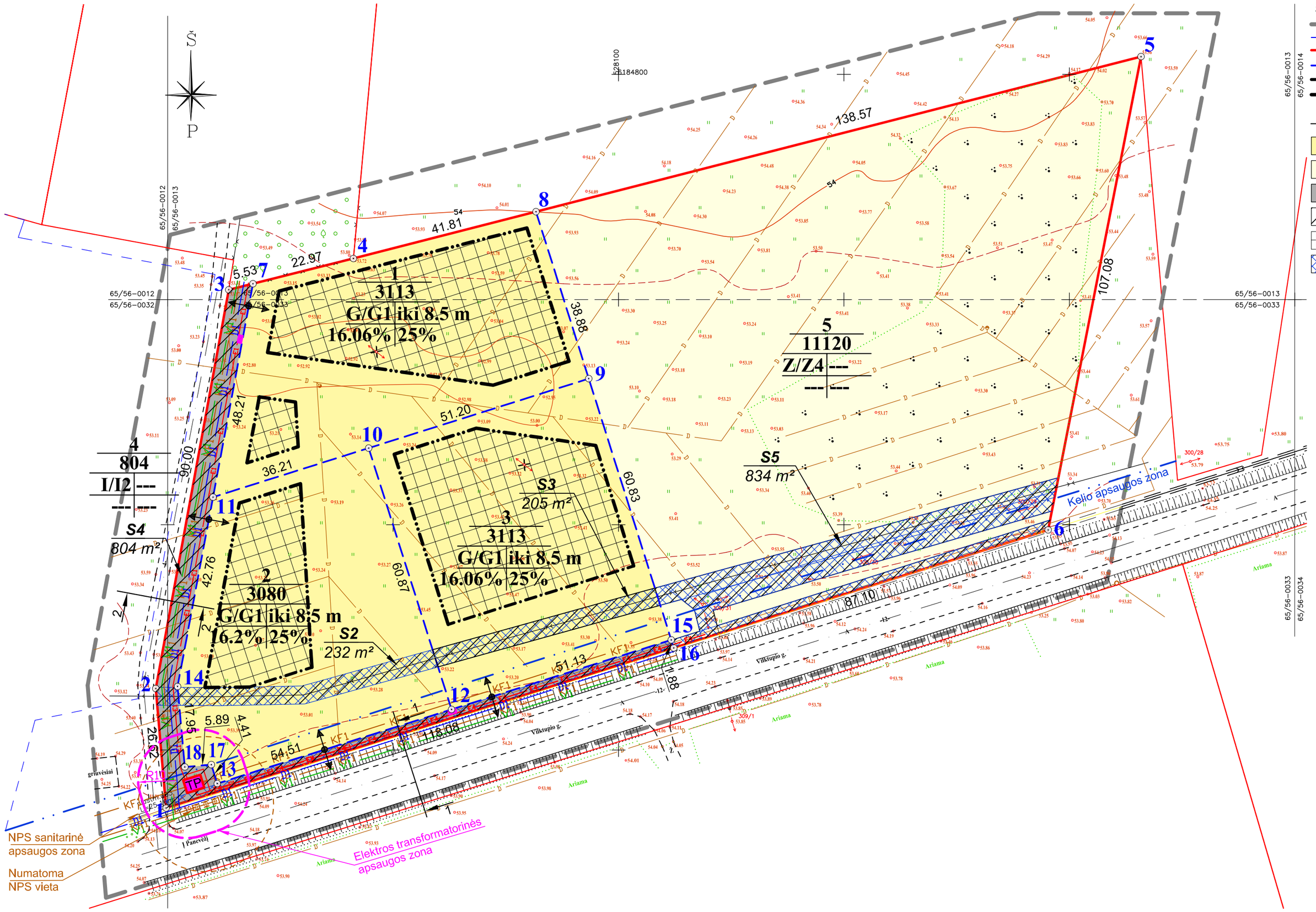

SUTARTINIAI REGLAMENTŲ ŽYMĖJIMAI:

- detaliojo plano galiojimo ribos
- preliminarios gretimų sklypų ribos
- planuojamo žemės sklypo ribos
- formuojamų sklypų ribos
- statybos linija
- statybos riba
- numatomai įvažiavimai
- numatomas privažiavimo kelias
- vienbučių ir dvibučių gyvenamųjų namų statybos teritorija
- žemės ūkio paskirties žemė
- inžinerinės infrastruktūros teritorijos
- servitutų galiojimo zona
- statomų statinių zona
- inžinerinių tinklų apsaugos zonos

TERITORIJOS TVARKYMO REŽIMO ŠABLONAS:

1 / 2 / 3 | 4 / 5 | 6

1 - žemės sklypų eilės numeracija;
2 - žemės sklypų plotai, m²
3 - žemės naudojimo **būdas** / pobūdis:
G/G1 - gyvenamosios teritorijos/ vienbučių ir dvibučių gyvenamųjų pastatų statybos;
Z/Z4 - žemės ūkio paskirties žemė (kiti žemės ūkio paskirties sklypai) ;
4 - pastatų aukštingumas aukštais (metrais);
5 - maksimalus užstatymo tankumas %;
6 - maksimalus užstatymo intensyvumas %.

SUTARTINIAI ŽYMĖJIMAI:

- TP — numatoma transformatorinė pastotė
- numatoma tranzitinė apskaitos spinta
- V1 — numatomi vandentiekio tinklai
- KF1 — numatomi ūkio nuotekų tinklai
- D1 — numatomi dujotiekio tinklai
- E1 — numatomi 0,4 kV įtampos elektros tinklai
- E4 — numatomi 10 kV įtampos elektros tinklai
- R0 — numatomi ryšių tinklai
- numatoma iškelti 0,4 kV įtampos elektros oro linija

PASTABA:
PLANUOJAMIEMS SKLYPAMS SUTEKTUS APRIBOJIMUS IR SERVITUTUS ŽIŪRĖTI DETALIOJO PLANO TERITORIJOS TVARKYMO REŽIMO PAGRINDINIŲ SPRENDINIŲ APRAŠOMOJE LENTELĖJE (LAPAS SP-3)

D1 kategorijos gatvės skersinis pjūvis 1-1 su inžinerinių tinklų išdėstymu M 1:100

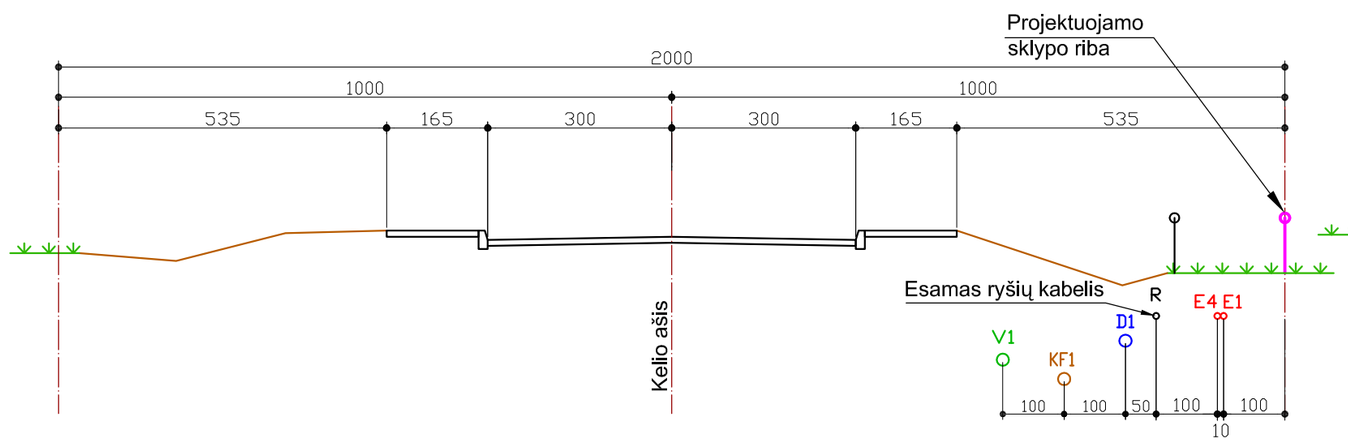

Akligavio skersinis pjūvis 2-2 su inžinerinių tinklų išdėstymu M 1:100

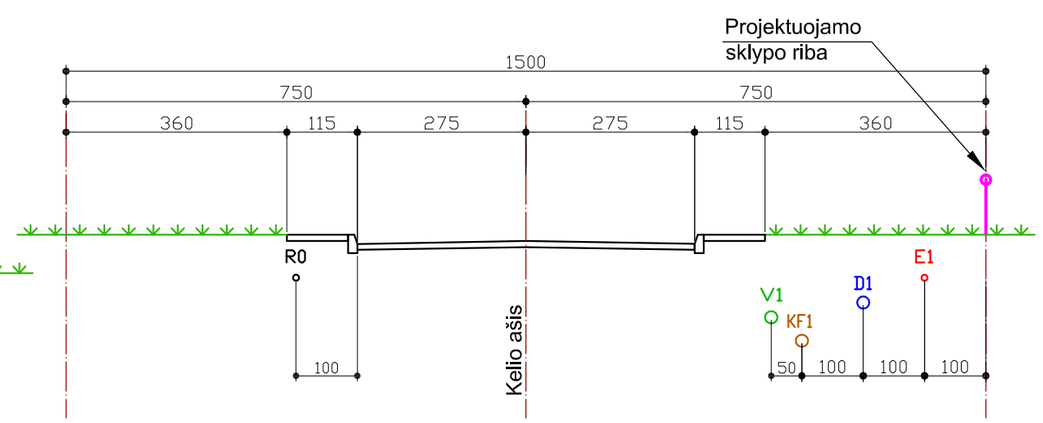

SU DETALIOJO PLANO SPRENDINIAIS SUTINKU:

ANTANAS BUČYS

DAINIUS SMALSKIS

Atestato Nr.	J. Nebilevičiaus projektavimo firma IP 95-534		Objektas: ŽEMĖS SKLYPO (KADASTRO Nr.6655/0006:209) PALIŪNIŠKIO K., KARSAKIŠKIO SEN.,PANEVĖŽIO R., DETALUSIS PLANAS	
A1147	PV	N. Zubienė	Brėžinys: PAGRINDINIS BRĖŽINYS M 1:750	Laida 0
	Projektavo	J. Nebilevičius		
	Atliko	R. Valaitis		
Etapas DP	Planavimo organizatorius: ANTANAS BUČYS, DAINIUS SMALSKIS		Adresas: PALIŪNIŠKIO K., KARSAKIŠKIO SEN., PANEVĖŽIO R. SKLYPO (KADASTRO Nr.6655/0006:209)	Lapas SP-2 / Lapų 3

SUFORMUOTŲ SKLYPŲ SĄRAŠAS IR JIEMS NUSTATOMŲ TERITORIJOS TVARKYMO REŽIMO REGLAMENTŲ LENTELĖ

Sklypo (jo dalies) Nr.	Sklypo kampų pažymėjimas plane	Sklypo kampų koordinatės		Privalomieji reikalavimai										Kiti reikalavimai		
		X	Y	Suformuotų žemės sklypų plotai (m^2)	Pagrindinė žemės naudojimo paskirtis	Žemės sklypo naudojimo būdas (pobūdis)	Statinio aukštis: Nuo žemės paviršiaus (m)	Statinio aukštis: Altitudė (m)	Statinio aukštis: Iki karnizo (m)	Užstatymo tankumas %	Užstatymo intensyvumas %	Užstatymo tipas	Servitutai	Statinių aukštų skaičius (nuo - iki)	Statinių paskirtys	Spec. žemės naudojimo sąlygos
1	7	6184753.52	528018.92	3113	kitos paskirties žemė	G/G1	iki 8.5m	61.9	56.8	16.06	25	taškinis	----	1 aukštas su mansarda	gyvenamieji ir pagalbiniai	XXI. Žemės sklypai, kuriuose įrengtos valstybei priklausančios melioracijos sistemos bei įrenginiai - 3113 m²;
	4	6184759.12	528041.20													
	8	6184769.52	528081.70													
	9	6184732.45	528093.41													
	10	6184717.03	528044.59													
	11	6184706.13	528010.06													
2 ***S2***	11	6184706.13	528010.06	3080	kitos paskirties žemė	G/G1	iki 8.5m	61.9	56.8	16.23	25	taškinis	*206 - servitutas - teisė tiesti požemines ir antžemines komunikacijas (tarnaujantis daiktas);* *207- servitutas - teisė aptarnauti požemines ir antžemines komunikacijas (tarnaujantis daiktas);* *208-servitutas - teisė naudotis požeminėmis ir antžeminėmis komunikacijomis (tarnaujantis daiktas);* *Servituto **S2** plotas - 232 m².*	1 aukštas su mansarda	gyvenamieji ir pagalbiniai	I. Ryšių linijų apsaugos zonos - 232 m²; II. Kelių apsaugos zonos - 274 m²; XXI. Žemės sklypai, kuriuose įrengtos valstybei priklausančios melioracijos sistemos bei įrenginiai - 3080 m²;
	10	6184717.03	528044.59													
	12	6184659.00	528062.97													
	13	6184640.43	528004.33													
	17	6184646.75	528009.68													
	18	6184646.22	528003.81													
	14	6184664.10	528002.20													
3 ***S3***	10	6184717.03	528044.59	3113	kitos paskirties žemė	G/G1	iki 8.5m	62.00	56.9	16.06	25	taškinis	*206 - servitutas - teisė tiesti požemines ir antžemines komunikacijas (tarnaujantis daiktas);* *207- servitutas - teisė aptarnauti požemines ir antžemines komunikacijas (tarnaujantis daiktas);* *208-servitutas - teisė naudotis požeminėmis ir antžeminėmis komunikacijomis (tarnaujantis daiktas);* *Servituto **S3** plotas - 205 m².*	1 aukštas su mansarda	gyvenamieji ir pagalbiniai	I. Ryšių linijų apsaugos zonos - 205 m²; II. Kelių apsaugos zonos - 239 m²; XXI. Žemės sklypai, kuriuose įrengtos valstybei priklausančios melioracijos sistemos bei įrenginiai - 3113 m²;
	9	6184732.45	528093.41													
	15	6184674.44	528111.71													
	12	6184659.00	528062.97													
4 ***S4***	3	6184752.17	528013.56	804	kitos paskirties žemė	I/I2	--	—	—	—	--	—	*206 - servitutas - teisė tiesti požemines ir antžemines komunikacijas (tarnaujantis daiktas);* *207- servitutas - teisė aptarnauti požemines ir antžemines komunikacijas (tarnaujantis daiktas);* *208-servitutas - teisė naudotis požeminėmis ir antžeminėmis komunikacijomis (tarnaujantis daiktas);* *215 - kelio servitutas - teisė važiuoti transporto priemonėms, teisė naudotis pėsčiųjų taku (tarnaujantis daiktas);* *Servituto **S4** plotas - 804 m²*	—	gatvė ir inžineriniai tinklai	I. Ryšių linijų apsaugos zonos - 221 m²; II. Kelių apsaugos zonos - 235 m²; XXI. Žemės sklypai, kuriuose įrengtos valstybei priklausančios melioracijos sistemos bei įrenginiai - 804 m²;
	7	6184753.52	528018.92													
	11	6184706.13	528010.06													
	14	6184664.10	528002.20													
	18	6184646.22	528003.81													
	17	6184646.75	528009.68													
	13	6184640.43	528004.33													
	12	6184659.00	528062.97													
	15	6184674.44	528111.71													
	16	6184672.65	528112.27													
	1	6184637.12	527999.66													
	2	6184663.64	527997.36													
5 ***S5***	8	6184769.52	528081.70	11120	kitos paskirties žemė	Z/Z4	--	—	—	—	--	—	*206 - servitutas - teisė tiesti požemines ir antžemines komunikacijas (tarnaujantis daiktas);* *207- servitutas - teisė aptarnauti požemines ir antžemines komunikacijas (tarnaujantis daiktas);* *208-servitutas - teisė naudotis požeminėmis ir antžeminėmis komunikacijomis (tarnaujantis daiktas);* *Servituto **S5** plotas - 834 m².*	—	--	I. Ryšių linijų apsaugos zonos - 532 m²; II. Kelių apsaugos zonos - 570 m²; VI. Elektros linijų apsaugos zonos - 359 m²; XXI. Žemės sklypai, kuriuose įrengtos valstybei priklausančios melioracijos sistemos bei įrenginiai - 1120 m²;
	5	6184803.95	528215.92													
	6	6184698.87	528195.32													
	16	6184672.65	528112.27													
	15	6184674.44	528111.71													
	9	6184732.45	528093.41													

PASTABA:

Planuojamuose sklypuose Nr.2 ir Nr.3 servitų ***S2*** ir ***S3*** gavėjai ryšių tinklus statančios ir eksploatuojančios organizacijos.

Planuojamame sklype Nr.4 servituto ***S4*** gavejai elektros, dujotiekio ir kitus inžinerinis tinklus statančios ir eksploatuojančios organizacijos.

Planuojamame sklype Nr.5 servituto ***S5*** gavėjai ryšių ir elektros tinklus statančios ir eksploatuojančios organizacijos.

Atestato Nr.	J. Nebilevičiaus projektavimo firma IP 95-534			Objektas ŽEMĖS SKLYPO (KADASTRO Nr.6655/0006:209) PALIŪNIŠKIO K., KARSAKIŠKIO SEN.,PANEVĖŽIO R., DETALUSIS PLANAS	
A1147	PV	N. Zubienė		Brėžinys SUFORMUOTŲ SKLYPŲ REGLAMENTŲ LENTELĖ	Laida 0
	Projektavo	J. Nebilevičius			
	Atliko	R. Valaitis			
Etapas	Planavimo organizatorius:			Adresas PALIŪNIŠKIO K., KARSAKIŠKIO SEN., PANEVĖŽIO R. SKLYPO (KADASTRO Nr.6655/0006:209)	Lapas / Lapų
DP	ANTANAS BUČYS, DAINIUS SMALSKIS				SP-3 / 3